Proyecto Regional RLA/06/901
SAM/IG

Grupo Tarea de Interoperabilidad
Subgrupo CNS/VOIP

Proyectos Regionales operados por la Oficina SAM

RLA/99/901

Sistema Regional de Cooperación para la Vigilancia de la Seguridad Operacional

SRVSOP

RLA/03/901

Gestión de la REDDIG y administración del segmento satelital

RLA/06/901

Implantación de un sistema regional de gestión del tránsito aéreo

Conclusión SAM/IG/22-03

CONCLUSION **SAM/IG/22-03** **Grupo de Tarea de Interoperabilidad (GT Interop)**	
Que: **Se constituya el Grupo de Tarea de Interoperabilidad (GT Interop), con el objetivo de tratar el tema en la Región SAM, proporcionando a los Estados orientación en los procesos de interconexión de sistemas aeronáuticos implantados o a ser adquiridos.**	Impacto esperado: ☐ Político / Global ☒ Inter-regional ☒ Económico ☐ Ambiental ☒ Técnico/Operacional
Por qué: Con el propósito de garantizar la interoperabilidad entre los sistemas automatizados utilizados por las áreas AIM, MET, ATM, ATFM y CNS.	
Cuándo: No más allá de SAM/IG/23	Estatus: Adoptada por SAM/IG/22
Quién: ☒ Coordinadores ☒ Estados ☒ Secretaría OACI ☐ OACI HQ ☒ Otros: Usuarios/Industria	

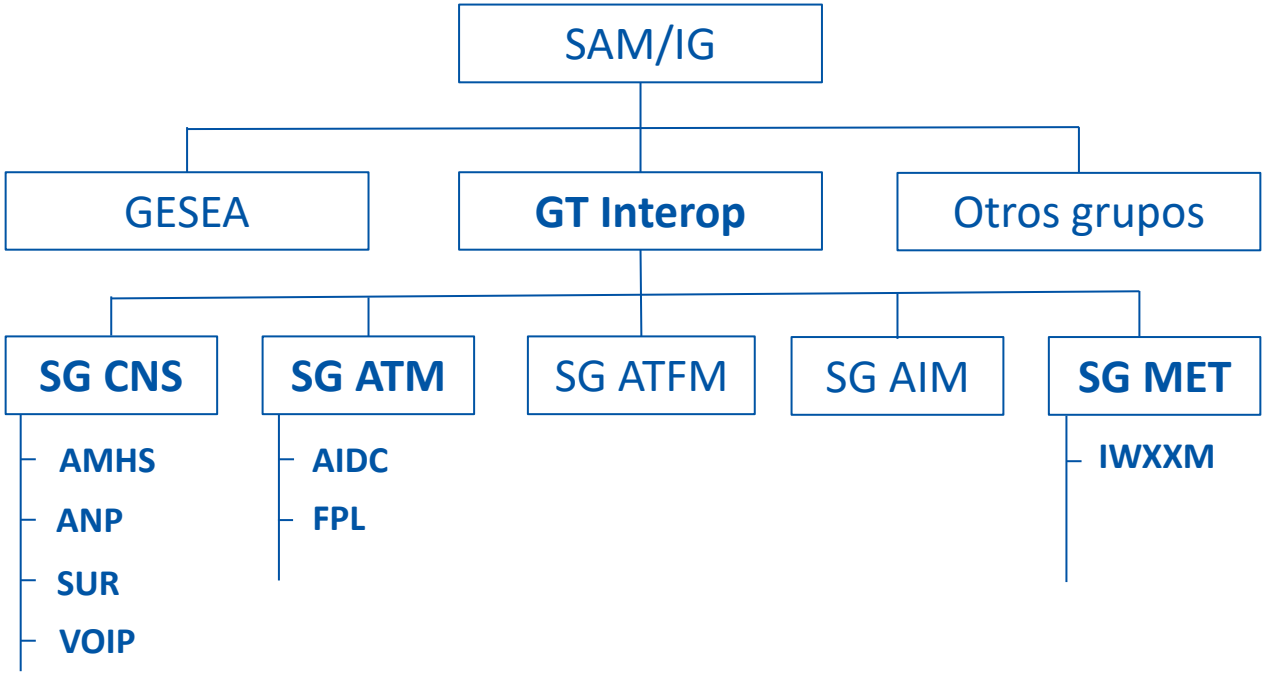
SAM/IG
GESEA
GT Interop
Otros grupos
SG CNS
SG ATM
SG ATFM
SG AIM
SG MET
AMHS
ANP
SUR
VOIP
AIDC
FPL
IWXXM

Colaboración

ÉXITO

Enfoque Orientado a Circuito

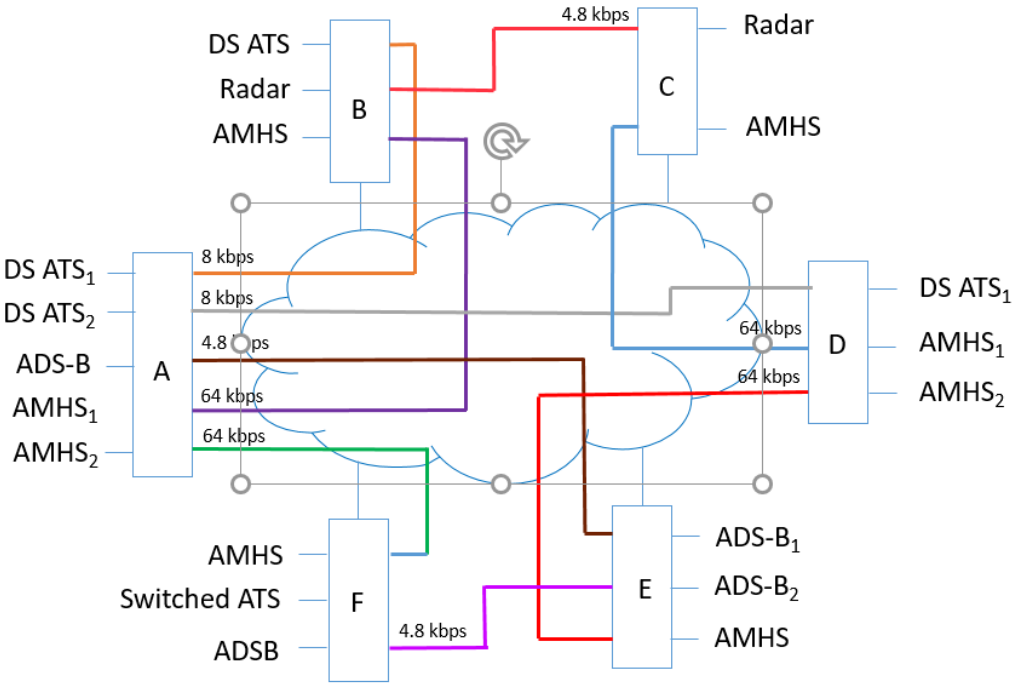

Enfoque orientado a Red

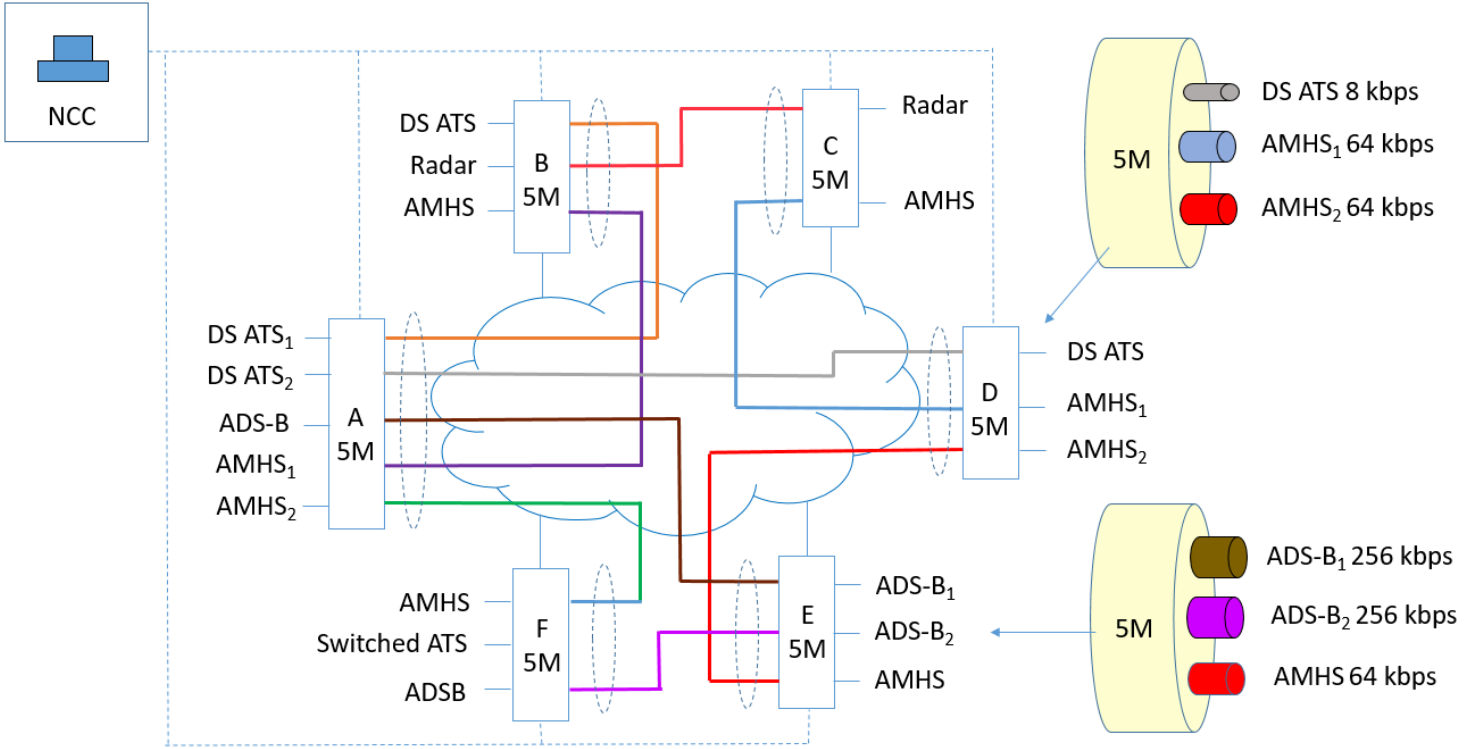

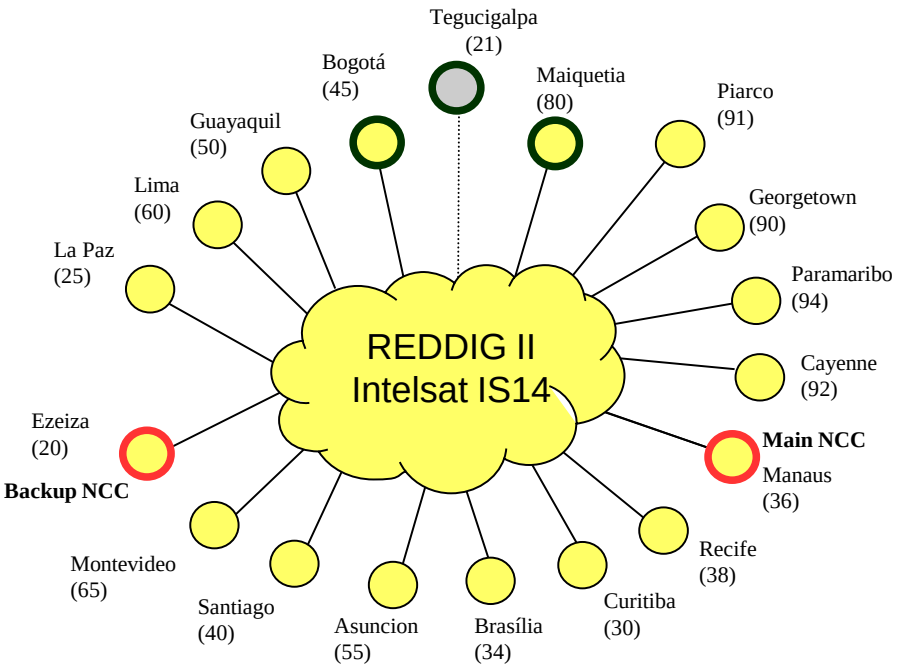
REDDIG II
Intelsat IS14
Tegucigalpa
(21)
Bogotá
(45)
Maiquetia
(80)
Piarco
(91)
Guayaquil
(50)
Lima
(60)
Georgetown
(90)
La Paz
(25)
Paramaribo
(94)
Cayenne
(92)
Ezeiza
(20)
Backup NCC
Main NCC
Manaus
(36)
Recife
(38)
Montevideo
(65)
Santiago
(40)
Asuncion
(55)
Brasília
(34)
Curitiba
(30)

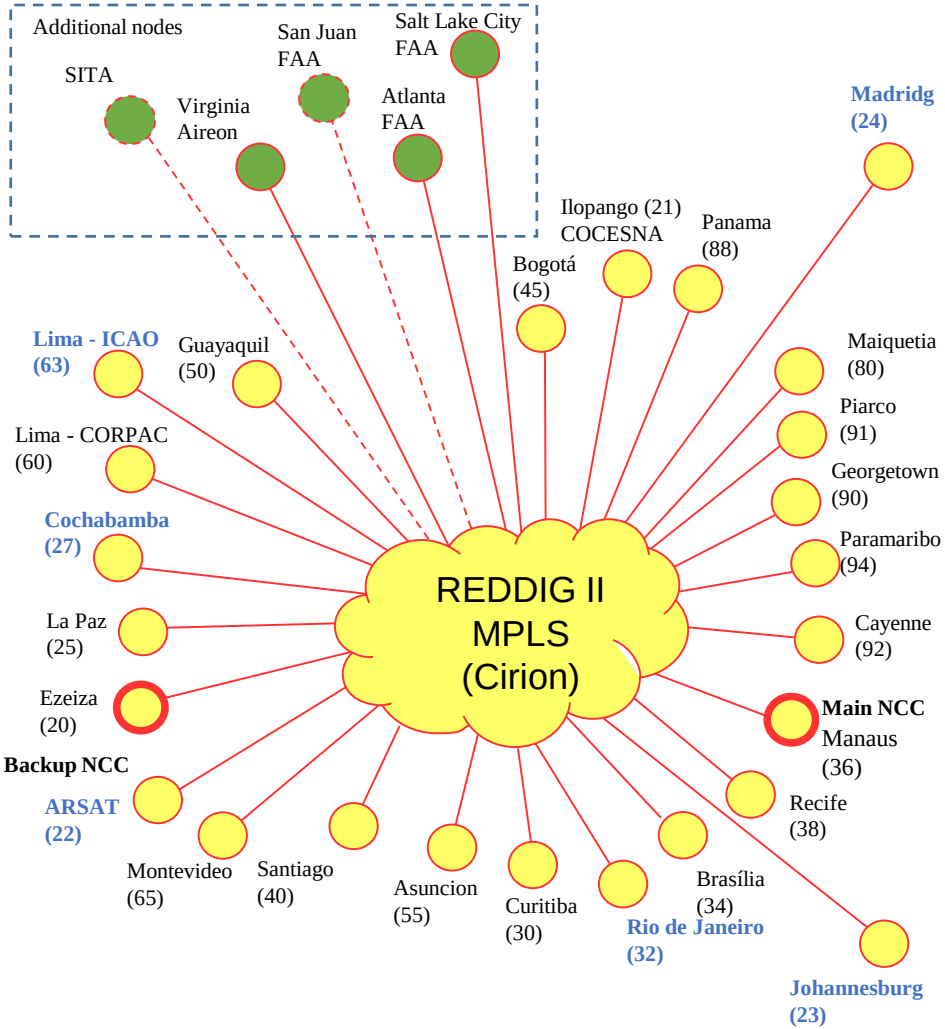
Additional nodes
SITA
Virginia
Aireon
San Juan
FAA
Atlanta
FAA
Salt Lake City
FAA
Madridg
(24)
Ilopango (21)
COCESNA
Panama
(88)
Bogotá
(45)
Lima - ICAO
(63)
Guayaquil
(50)
Maiquetia
(80)
Piarco
(91)
Lima - CORPAC
(60)
Georgetown
(90)
Cochabamba
(27)
Paramaribo
(94)
REDDIG II
MPLS
(Cirion)
La Paz
(25)
Cayenne
(92)
Ezeiza
(20)
Main NCC
Manaus
(36)
Backup NCC
Recife
(38)
ARSAT
(22)
Montevideo
(65)
Santiago
(40)
Asuncion
(55)
Curitiba
(30)
Brasília
(34)
Rio de Janeiro
(32)
Johannesburg
(23)

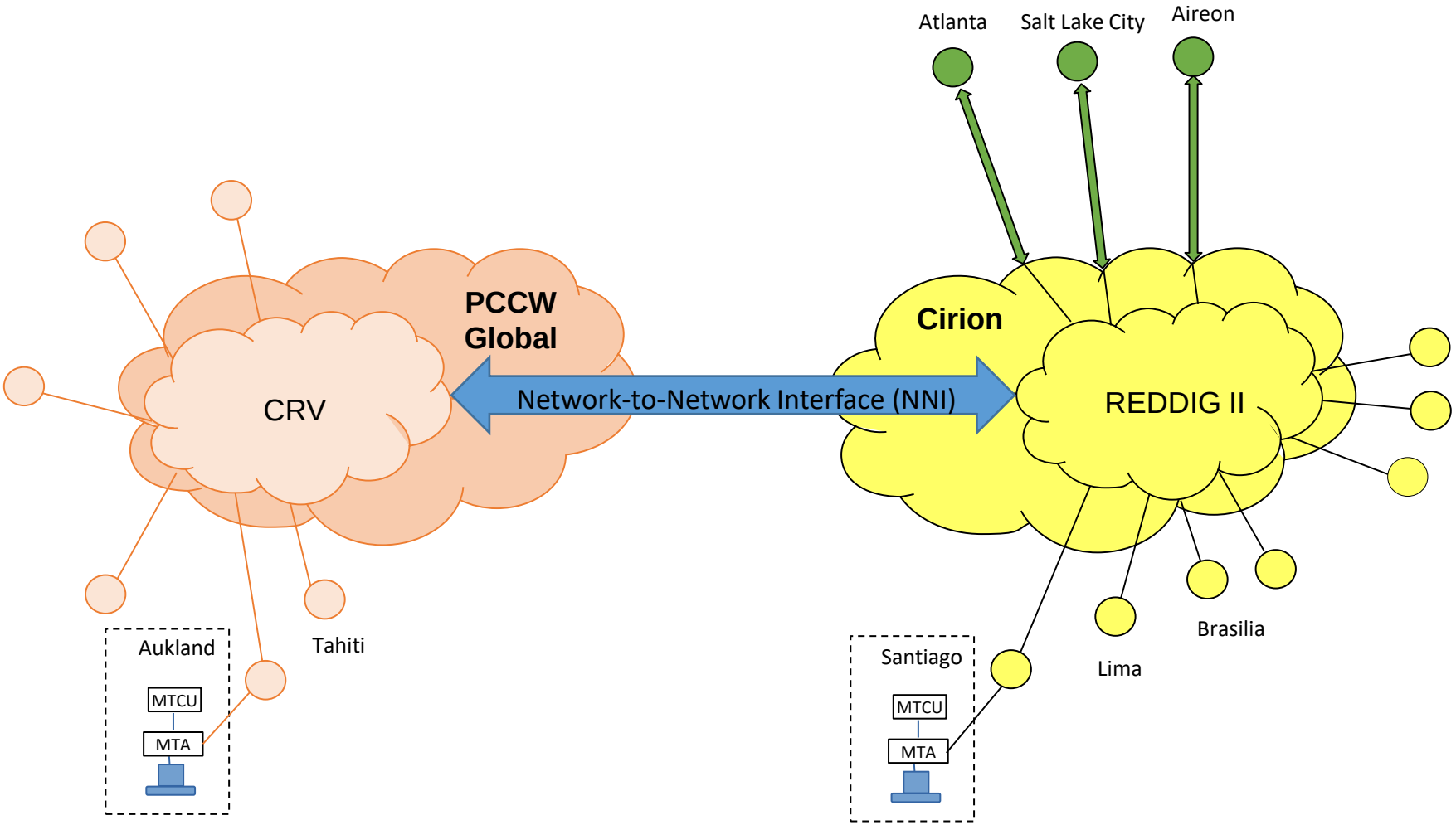
Atlanta
Salt Lake City
Aireon
PCCW Global
CRV
Network-to-Network Interface (NNI)
Cirion
REDDIG II
Aukland
MTCU
MTA
Tahiti
Santiago
MTCU
MTA
Lima
Brasilia

NINGÚN PAÍS SE QUEDE ATRÁS

GRACIAS